株式会社 ニシキンテック

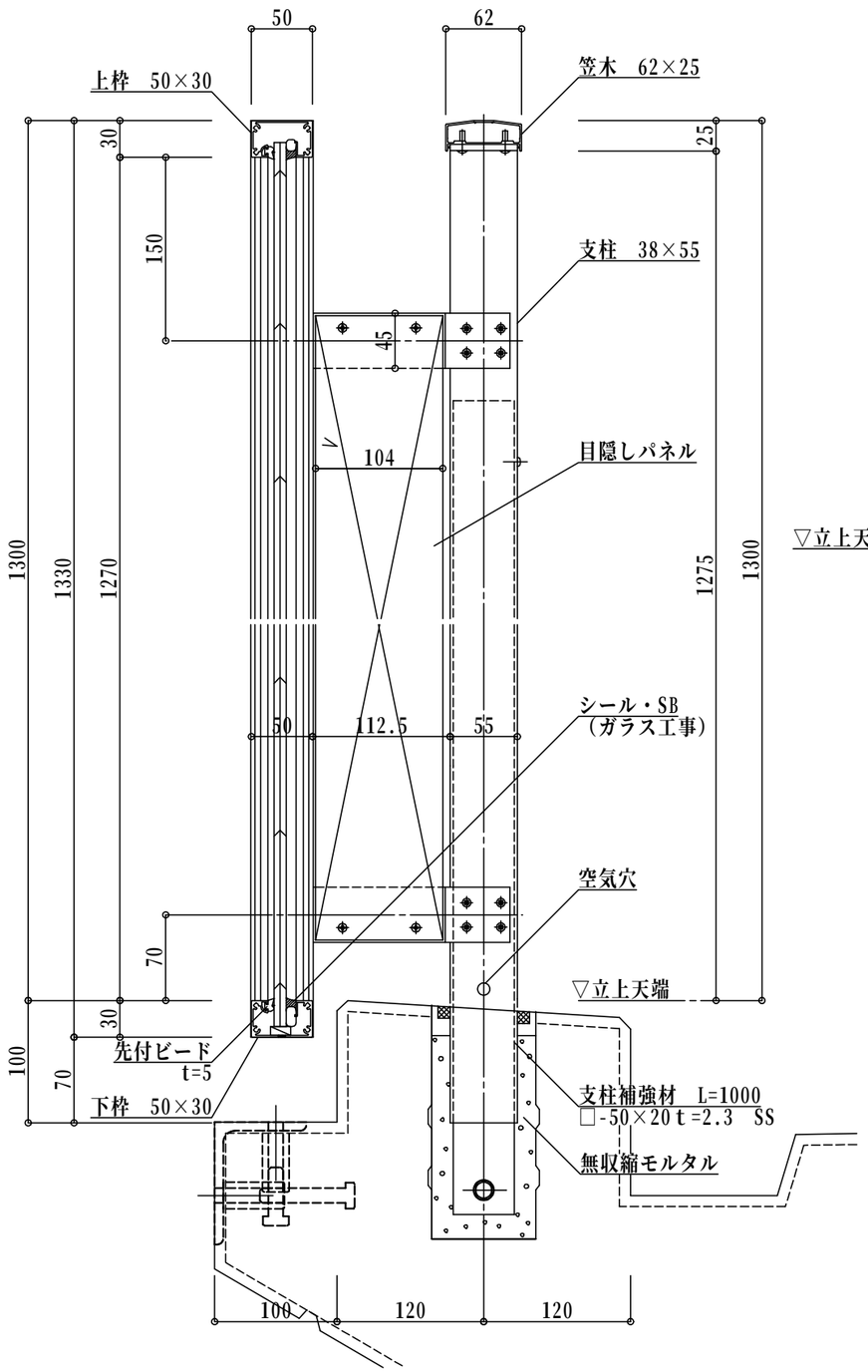

縦断面図 S=1/5

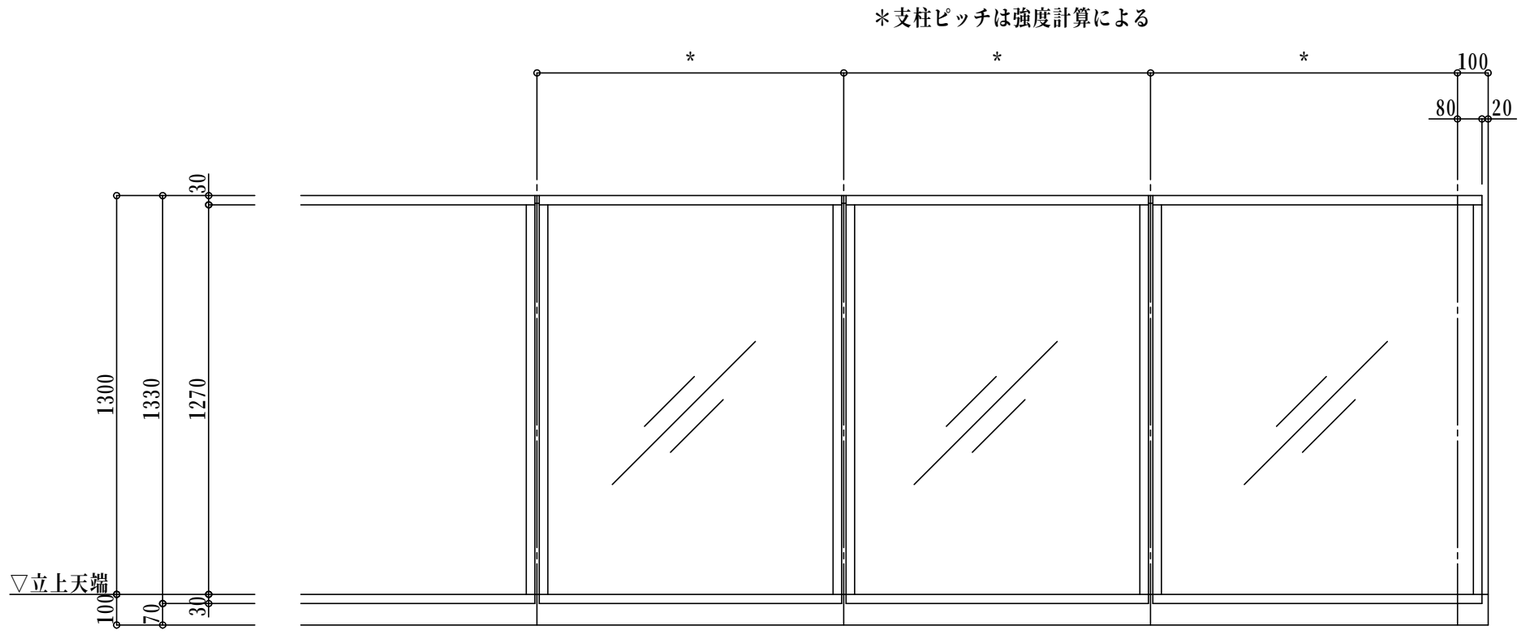

姿図　S=1/20

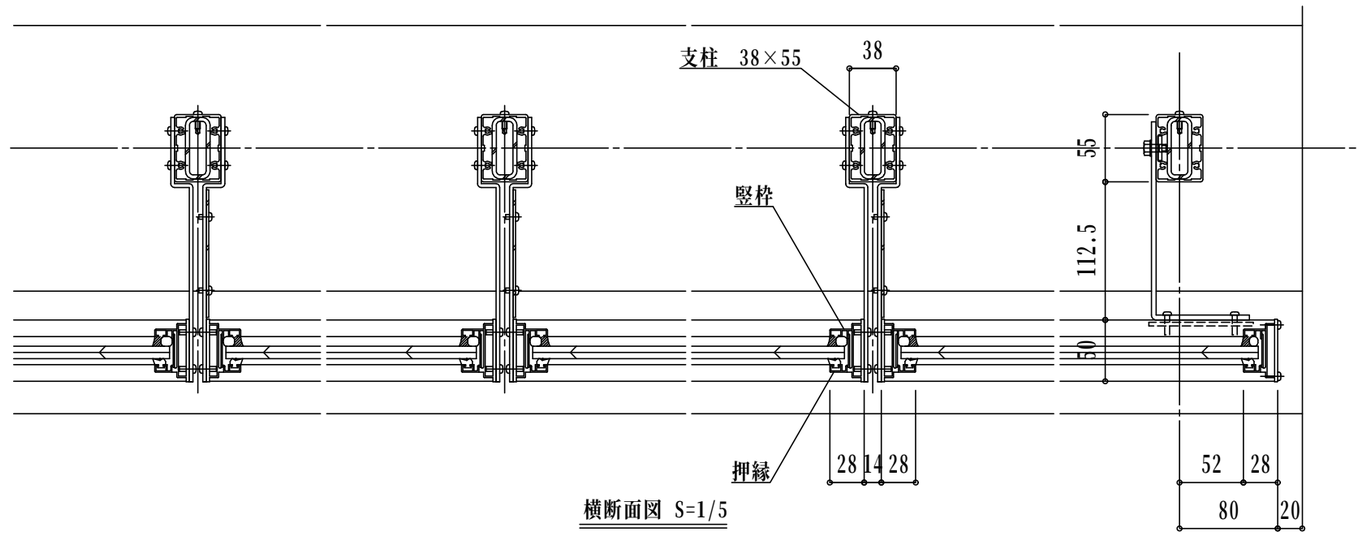

横断面図 S=1/5

埋込工法（150型）

注記	年月日	訂　正	設計	殿	受領印	製品名	工事番号	検図	縮尺	図面番号
			施工	殿	年　月　日	アーバン ガラス（鹿児島県鹿児島市中央町）			作成日	