株式会社 ニシキンテック

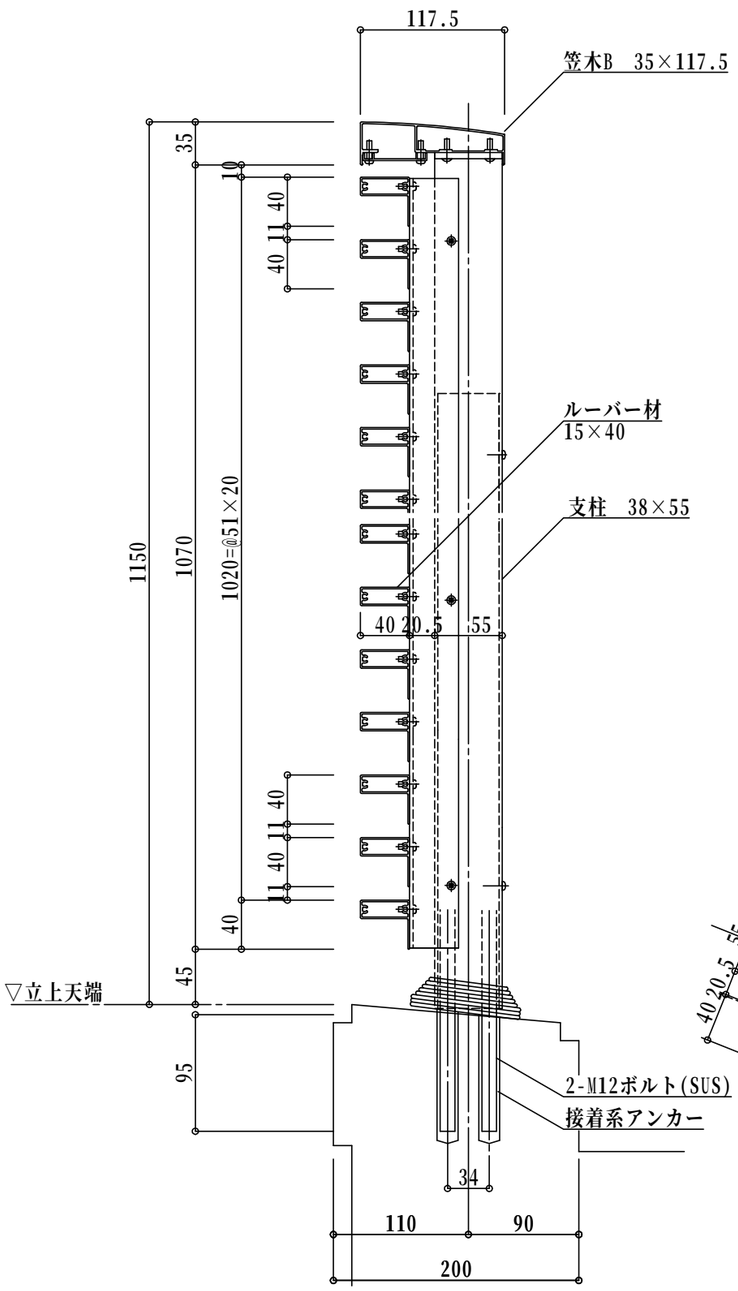

＊鉄筋がボルトに干渉しない様に配筋願います。

縦断面図 S=1/5

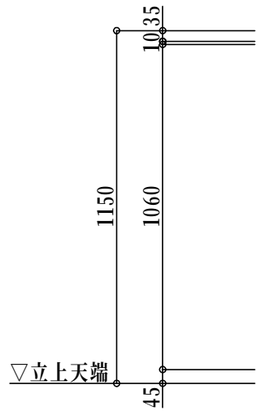

＊支柱ピッチは強度計算による

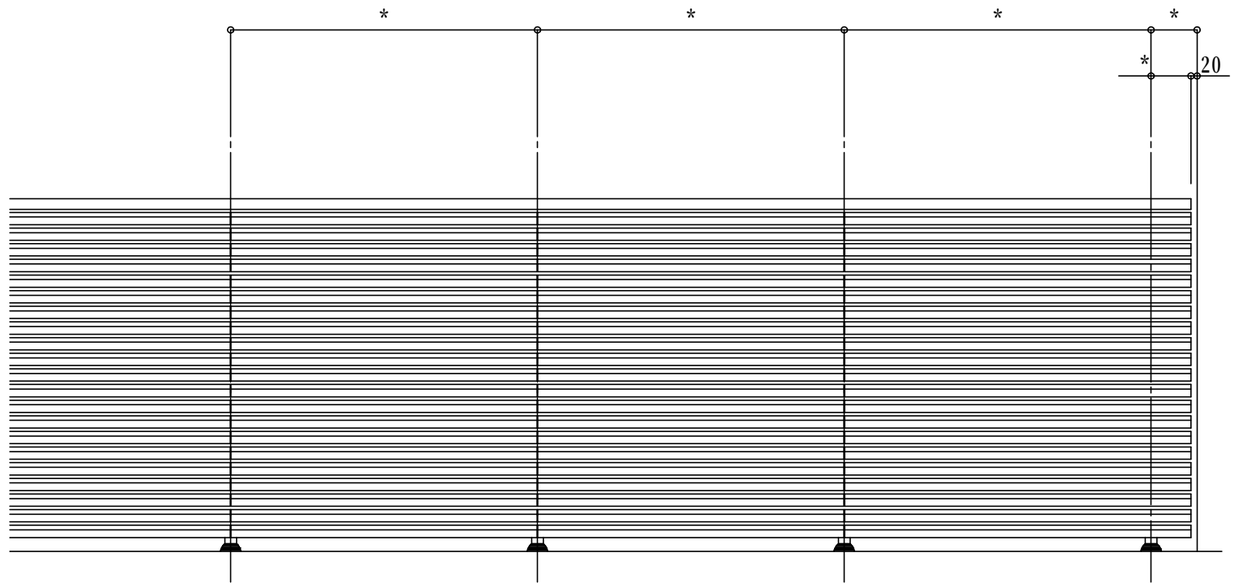

姿図 S=1/20

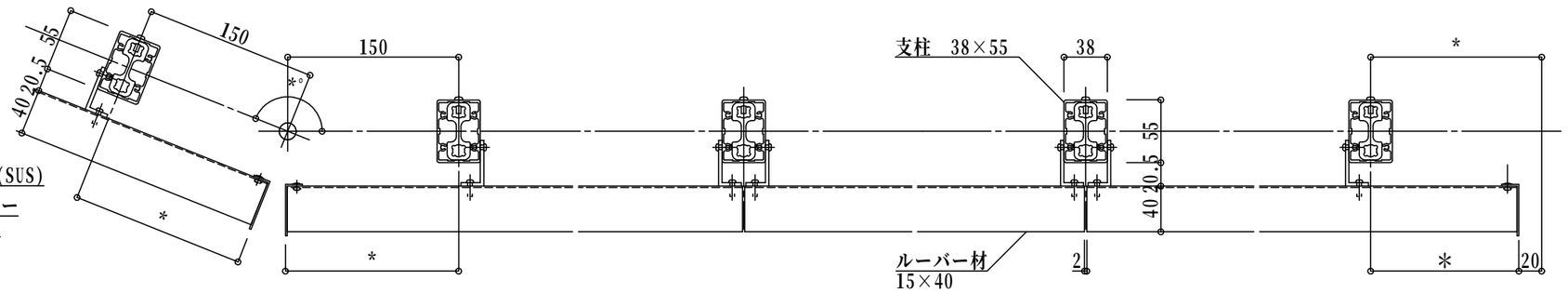

横断面図 S=1/5

Wアンカー S工法

注記	年月日	訂正	設計 殿	受領印	製品名	工事番号	検図	縮尺	図面番号
			施工 殿	年 月 日	NT120 P型ルーバー（大阪府浪速区元町 事例）			作成日 . .	